D'amico forniture
https://www.damicoforniture.com/

ELETTROSERRATURA INFILARE PER FASCE DOPPIA MAPPA MM.78 H 17352 - mm.100 (17352100)

Cod. **484664**

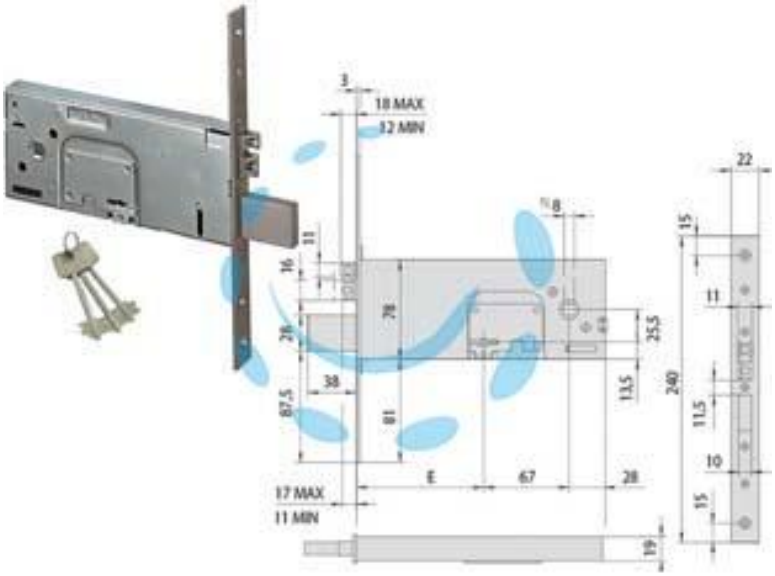

DESCRIZIONE

scatola con rivestimento in zinco - frontale in acciaio inox con bordo quadro - catenaccio e scrocco reversibile nichelati - quattro mandate - scrocco autobloccante e pistone regolabile - fermo a giorno - tensione 12V - in dotazione due bocchette e tre chiavi

Copyright © D'AMICO S.R.L. FORNITURE & SERVIZI
Riproduzione vietata per foto e descrizioni