ELETTROSERRATURA INFILARE PER FASCE
CATENACCIO E SCR. MM.78 H 85200 - mm.70, 2 mandate **Cod. 203104**
(Y8520070080)

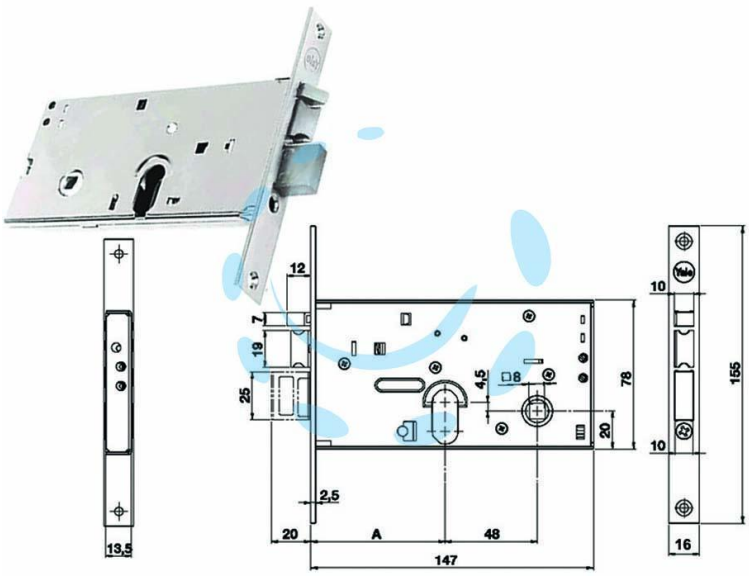

DESCRIZIONE

per fascia alta, scatola in acciaio zincato, catenaccio con scrocco separato e pistone di ricarica reversibile con richiamo tramite chiave o quadro maniglia da mm.8 passante, funzionante con cilindro ovale non compreso, tensione 12v, scatola mm.78h., interasse mm.48, frontale mm.16

Copyright © D'AMICO S.R.L. FORNITURE & SERVIZI
Riproduzione vietata per foto e descrizioni