ELETTROSERRATURA DA INFILARE PER FASCE MM.77 H 14460 14461 - mm.70 (14460700) frontale mm.16

Cod. 201278

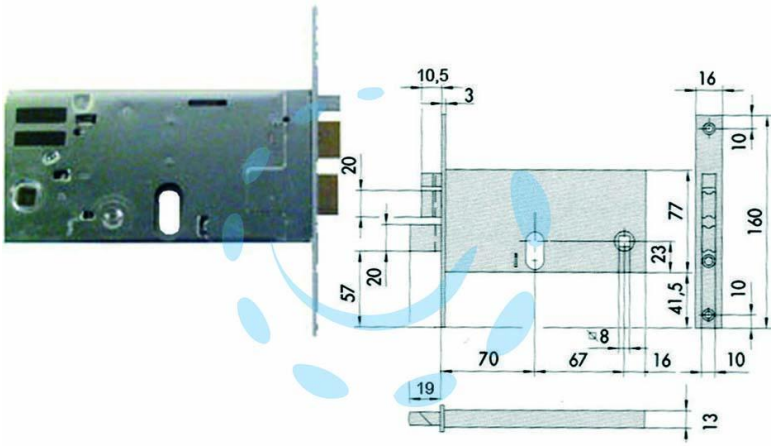

DESCRIZIONE

scatola e frontale in acciaio con rivestimento in zinco, 2 mandate, catenaccio e scrocco separato in ottone, scrocco autobloccante in acciaio nichelato, con quadro maniglia da mm.8 passante, funzionante con cilindro ovale non compreso, tensione 12v AC, scatola mm.77h.

Copyright © D'AMICO S.R.L. FORNITURE & SERVIZI
Riproduzione vietata per foto e descrizioni