**ELETTROSERRATURA DA INFILARE PER FASCE MM.77 H 14450 14451 - mm.90 (14451900) frontale mm.20**

**Cod. 484152**

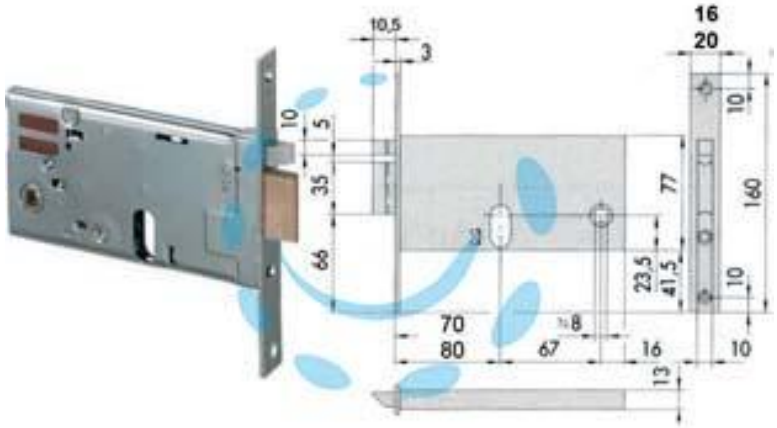


## DESCRIZIONE

scatola e frontale in acciaio con rivestimento in zinco, solo scrocco autobloccante in ottone, con quadro maniglia da mm.8 passante, funzionante con cilindro ovale non compreso, tensione 12v AC, scatola mm.77h.

Copyright © D'AMICO S.R.L. FORNITURE & SERVIZI
Riproduzione vietata per foto e descrizioni