ELETTROSERRATURA DA INFILARE PER FASCE MM.64 H 304 - mm.80 (30480010)

Cod. 195171

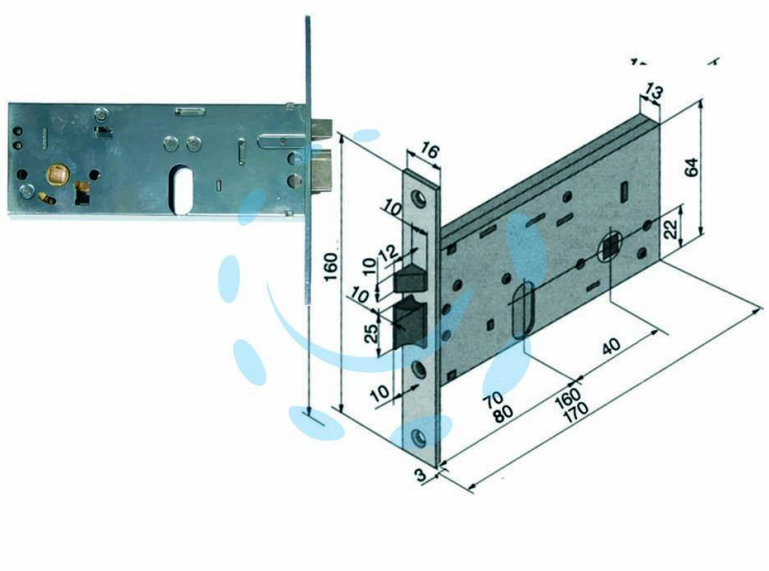

DESCRIZIONE

scatola e frontale in acciaio zincato, frontale da mm.16, scrocchi reversibili in ottone + riporto, con quadro maniglia da mm.8 passante, funzionante con cilindro ovale non compreso, tensione 12v, scatola mm.64h.

Copyright © D'AMICO S.R.L. FORNITURE & SERVIZI
Riproduzione vietata per foto e descrizioni