ELETTROSERRATURA DA INFILARE A CILINDRO 12011 - mm.70 (12011700)

Cod. 201438

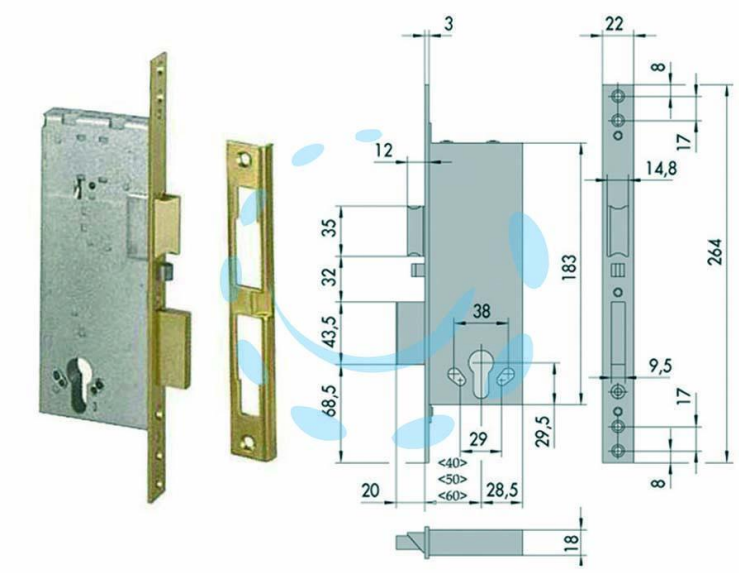

DESCRIZIONE

scatola in acciaio con rivestimento in zinco, frontale e contropiastra in ottone satinato, 2 mandate, catenaccio con scrocco separato reversibile, scrocco autobloccante in acciaio nichelato elettrificato, tensione 12v AC, dotazione contatti elettrici, funzionante con cilindro sagomato non compreso

Copyright © D'AMICO S.R.L. FORNITURE & SERVIZI
Riproduzione vietata per foto e descrizioni