D'amico forniture
https://www.damicoforniture.com/

ELETTROSERRATURA TRIPL. INFIL. FASCE D/M CATEN. E SCR. MM.81 H F6973 - mm.90 (F6993)

Cod. 381253

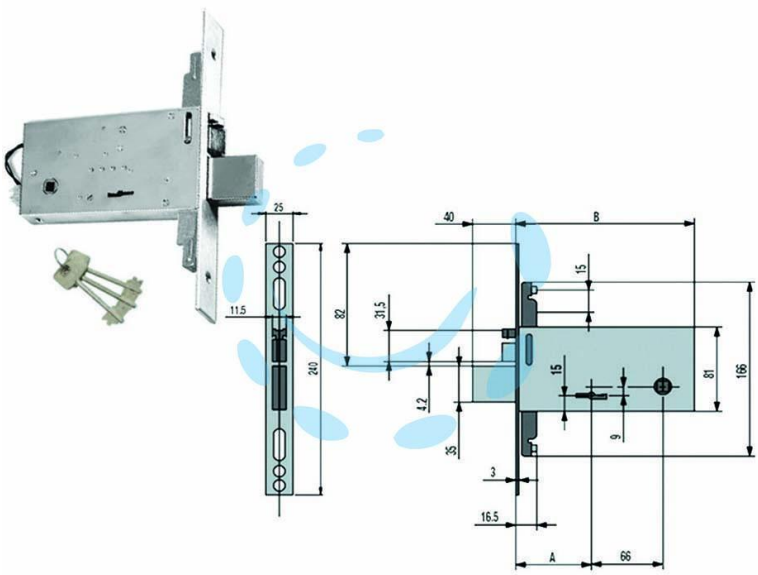

DESCRIZIONE

scrocco e catenaccio - finitura inox - catenaccio a 4 mandate - reversibile - 3 punti di chiusura - asole per il montaggio facilitato delle aste interne/esterne - coprifrontale in acciaio inox - alimentazione 12 VAC - contropiastre non incluse - interasse mm.66 - frontale mm.25

Copyright © D'AMICO S.R.L. FORNITURE & SERVIZI
Riproduzione vietata per foto e descrizioni