**CRAVATTA BLOCCACANCELLO IN ACCIAIO - piccola (art.676)**

**Cod. 55260**

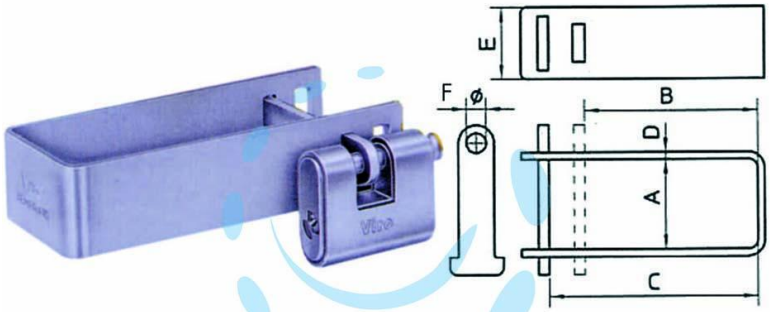


| | A | B | C | D | E | F |
|---|---|---|---|---|---|---|
| mm. | 50 | 96 | 116 | 4 | 40 | 11 |
| mm. | 60 | 136 | 156 | 4 | 40 | 14 |

## DESCRIZIONE

in acciaio temperato e zincato

Copyright © D'AMICO S.R.L. FORNITURE & SERVIZI
Riproduzione vietata per foto e descrizioni